

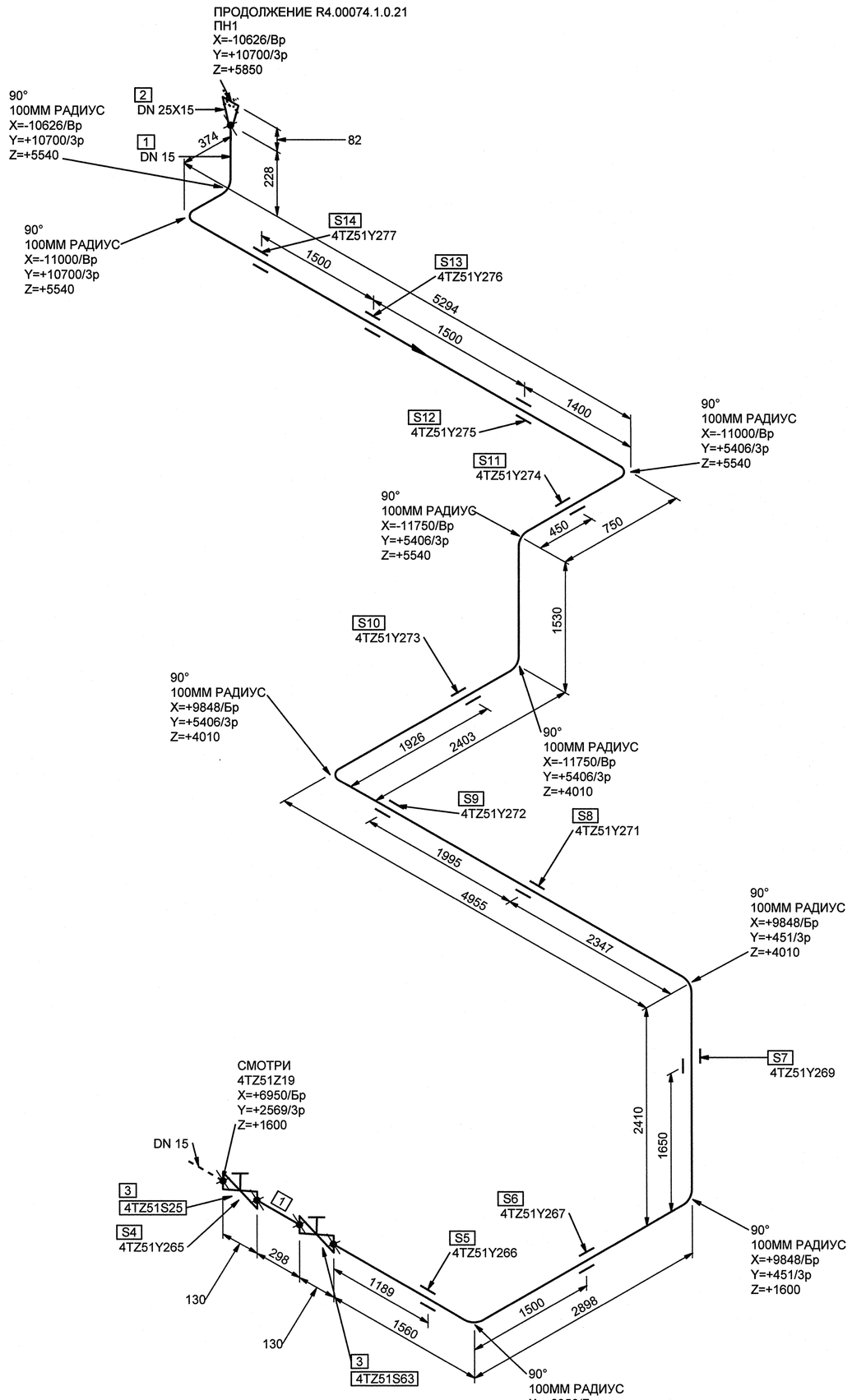

МОНТАЖНЫЕ ЭЛЕМЕНТЫ

ПОЗ	НАИМЕНОВАНИЕ	КОЛ	МАТЕРИАЛ	МАССА ЕД-ЦЫ, КГ
1	СТО 79814898 109-2009 ТРУБА 18х2.5	22.313 М	08Х18Н10Т ГОСТ 9941-81	0.96
2	05 ОСТ 24.125.08-89 ПЕРЕХОД DN 25х15	1	08Х18Н10Т ГОСТ 5949-75**	0.45
3	А20921-010-15 2ВIIIс ТУ 422-21-32/04 КЛАПАН ЗАПОРНЫЙ СИЛЬФОННЫЙ С МАХОВИКОМ С ПАТРУБКАМИ ПОД ПРИВАРКУ DN 15 Рр 1,0 МПа Тр 250°С НЕРЖАВЕЮЩАЯ СТАЛЬ	2	СБОРНЫЙ	4.80
4	4TZ51Y265 ОПОРА НЕПОДВИЖНАЯ	1		-
5	4TZ51Y266 ОПОРА СКОЛЬЗЯЩАЯ	1		-
6	4TZ51Y267 ОПОРА НЕПОДВИЖНАЯ	1		-
7	4TZ51Y269 ОПОРА НЕПОДВИЖНАЯ	1		-
8	4TZ51Y271 ОПОРА НЕПОДВИЖНАЯ	1		-
9	4TZ51Y272 ОПОРА СКОЛЬЗЯЩАЯ	1		-
10	4TZ51Y273 ПОДВЕСКА	1		-
11	4TZ51Y274 ПОДВЕСКА	1		-
12	4TZ51Y275 ОПОРА НЕПОДВИЖНАЯ	1		-
13	4TZ51Y276 ОПОРА СКОЛЬЗЯЩАЯ	1		-
14	4TZ51Y277 ОПОРА СКОЛЬЗЯЩАЯ	1		-

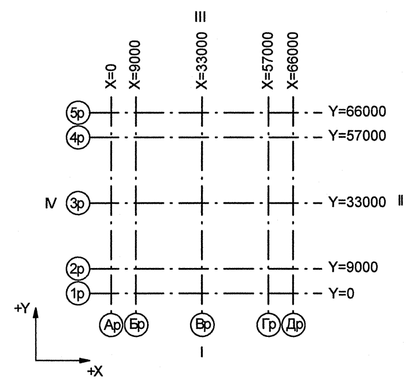

Номер трубопровода - I
Подведомственность - ПНАЭГ 7-008-89
Классификационное обозначение по НП-001-97 - 3ЛН
Группа по ПНАЭГ 7-008-89 - С
Класс безопасности по НП-001-97 - 3
Категория сейсмостойкости по НП-031-01 - I
Рабочие параметры: Рр= 0.10 МПа, tр=60°С
Параметры гидроиспытания: Рг=0.20 МПа, t не менее 5°С
Среда- Раствор борной кислоты 16-20г/дм3

4TG11Z01_01		3	DN 100	Z+ 2700 X+ 175 Y- 2775	4TG11W01/N1				S8 4TG11Y01/PT-997				4TG11J01/TГ-235
Код блока	Трубопроводы проектируемые	Позиция детали	Условный проход	Координаты элементов в здании	Код оборудования/ Номер патрубка	Шов заводской	Шов монтажный	Резьбовое соединение	Позиция опоры Код опоры / код проходки	Направление среды	Переход	Штуцер	Код герметичной проходки/ код проходки

Изм.	Кол.уч.	Лист	№ док.	Подпись	Дата
Инж.3к.		Кузнецов			08.02
Пров.вед.инж.		Веренцова			08.02
Пров.нач.гр.		Жук			11.02
Н.контр.		Краснояров			11.02

АРХИВНЫЙ ЭКЗЕМПЛЯР

Инв. № подл. R4.00562.1.1.11
Лист 21

R4.TZ51.3072.011.03.00.011

РОСТОВСКАЯ АЭС БЛОК 4

Реакторное отделение
Негерметичная часть
Трубопроводы контроля плотности облицовки помещения ГА-201 под. отм. +6,600

Стадия	Лист	Листов
Р	1	1

Изометрический чертеж
4TZ51Z48

ОАО "НИАЭП" 2013

Формат А1

ДОПОЛНИТЕЛЬНЫЕ ПОДПИСИ

ДОПОЛНИТЕЛЬНЫЕ ПОДПИСИ

Взам. инв. N

Подп. и дата

Инв. N подл. R4.00562.1.1.11